a.b.s. S.r.l. (Milan) Italy
Viale Lombardia 310, 20861 Brugherio
Tel. +39 039 839631 - Fax. +39 039 8396349
e-mail:info@absfire.it - www.absfire.it - Capital 2.000.000

Estintore Carrellato SCHIUMA da lt 50 Idrico + Additivo

Cod. **S65-12341 M.I. 12343 CE** Classi di fuoco **A - B4** Omologato D.M. 06/03/92 (UNI9492)
codice marcatura CE 12343 riferimento certificato: **CE-PED-H-ABS001-06-BVI**

Liquidi infiammabili
petrolio, benzina etc.;

Gas infiammabili
Metano, Propano, etc.;

Struttura portante

Come richiesto dalla norma UNI 9492 il telaio dell'estintore è staccato dal serbatoio. La struttura in acciaio, viene verniciata con polvere epossidica poliuretanica di colore giallo resistente agli agenti atmosferici ed ai raggi ultravioletti. Serbatoio acciao inox Aisi 304 + verniciatura.

Serbatoio

Il dimensionamento del serbatoio è realizzato secondo la norma UNI EN 3-3 e secondo la direttiva DIR 97/23/CE, mentre i processi di saldatura e la qualifica dei saldatori sono effettuate secondo la UNI EN 288 e UNI EN 1418, inoltre vengono eseguite delle prove come richiesto dalla normativa EN 3-6 e EN 3-3, le quali richiedono delle prove di schiacciamento, scoppio etc.
Il serbatoio è stato dimensionato per una pressione di esercizio massima di 15 bar a 20°C e di 18 bar a 60°C.
Il serbatoio è saldato con procedimento a MIG a controllo elettronico della velocità, del flusso della miscela del gas, voltaggio ed amperaggio che garantiscono qualità e uniformità alla saldatura. La qualità della lamiera d'acciaio è garantita a partire dal materiale fornito dalla fonderia certificata secondo ISO 9000, ed accompagnato da certificato di colata 3.1B. Le coppe e il fasciame sono in DD12, mentre la ghiera e i pescanti sono in S235J2G3.
Ogni serbatoio viene marcato secondo la direttiva 97/23/CE e per poter effettuare una migliore rintracciabilità, vengono marcati tutti i dati di produzione. Ogni serbatoio viene collaudato ad aria a 8 bar per verificare se ci sono perdite, inoltre tutti i serbatoi vengono sottoposti a prova idraulica ad una pressione di 26 bar per trenta secondi. Il serbatoio viene sabbiato con pallinatura metallica e verniciato con polvere epossidica poliuretanica di colore Rosso Ral 3000 resistente agli agenti atmosferici ed ai raggi ultravioletti.
Ogni lotto di serbatoio è munito di dichiarazione di conformità. Materiale acciaio Inox AISI 304 + verniciatura.

Valvola a leva 2"

La valvola è costruita in ottone (ST-CW617N) e ha superato i requisiti essenziali di sicurezza previsti dalla direttiva DIR 97/23/CE, essa è completa di valvola di sicurezza tarata a 22 bar. Dotata di sigillo di sicurezza verde per migliorare il controllo visivo a distanza per verificare se l'apparecchio è stato manomesso. Il tubo pescante è in pvc, e filtro di fondo inox.

Manometro

L'indicatore di pressione integrato ha Ø 27 mm. L'ago posizionato nella zona verde indica che l'estintore è sotto pressione e pronto all'uso, mentre se l'ago è nel campo rosso rivolgersi al centro autorizzato di manutenzione.

Serbatoio acciao inox
Aisi 304 + rosso Ral
3000.
A richiesta AISI 316L

Dispositivo di erogazione

Composto da tubo in gomma con treccia tessile,completo di valvola a rotazione e lancia, che permette la la formazione di schiuma con effetto sigillante, consentendo di soffocare immediatamente il fuoco.

Estinguente

Utilizza uno schiumogeno concentrato denominato AFFF 3%. La schiuma utilizzata è prodotta da società certificate ISO 9001 con materie prime di qualità superiori, con rigidi procedimenti di controllo. La schiuma è costituita come principali componenti di tensioattivi fluorurati e altri.

Impiego ed uso

1) Svolgere la manichetta dall'estintore ed impugnare la pistola
2) Togliere la spina di sicurezza e aprire la leva della valvola
3) Aprire la leva sulla pistola erogatrice e dirigere il getto alla base delle fiamme sventagliando per distribuire l'estinguente in modo equivalente.

In caso di incendio di liquidi infiammabili non avvicinarsi troppo, stare ad una distanza di 4 - 5 mt.
La manutenzione va effettuta secondo UNI 9994.
A norma del DM 10/03/98 e DL 626/94 occorre un adeguato periodo d'addestramento all'uso degli estintori.
La ricarica va effettuata in centri autorizzati esclusivamente con ricambi originali.
Lo smaltimento va fatto secondo le norme in vigore.
In caso di contatto con parti del corpo lavare coan abbondante acqua.

I dati tecnici possono subire variazioni
senza preavviso
nè responsabilità del costruttore

a.b.s. S.r.l. (Milan) Italy
Viale Lombardia 310, 20861 Brugherio
Tel. +39 039 839631 - Fax. +39 039 8396349
e-mail:info@absfire.it - www.absfire.it - Capital 2.000.000

Caratteristiche Tecniche

Estinguente ..... **A.F.F.F. 3%**
Serbatoio "Ø". (acciaio inox aisi 304) ..... **: 315 mm**
Spessore ..... **: 2.0 mm**
Pressione di Esercizio ..... **: 14 bar a 20°C**
Pressione di Collaudo conforme DIR 97/23/CE ..... **: 26 bar**
Pressione di Scoppio ..... **: >55 bar**
Temperatura di Lavoro ..... **: +5°C +60°C**
Propellente ..... **: Azoto o aria**

Carica Nominale ..... **: 50 lt**
Tempo di Scarica ..... **~ : 41 sec**
Lunghezza del Getto ..... **: 12 m**
Dimensioni
Altezza ..... **: 1120 mm**
Larghezza ..... **: 610 mm**
Profondità ..... **: 450 mm**
Peso ..... : **85 kg**

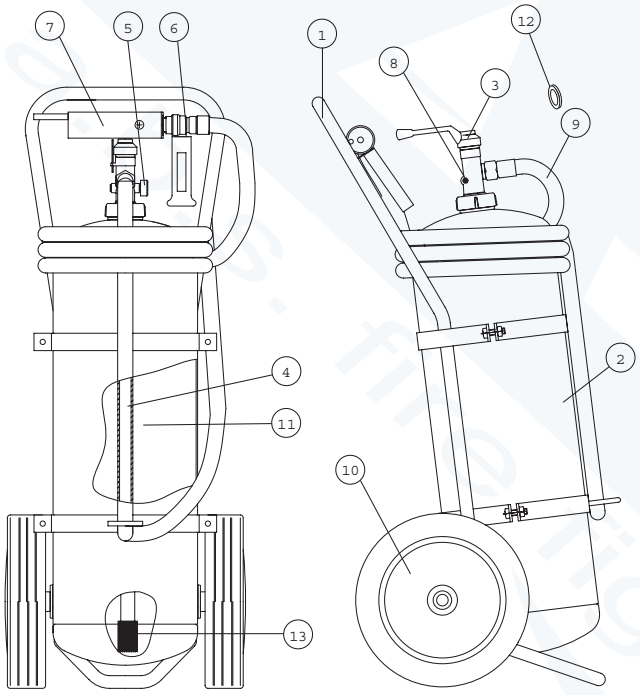

Elenco parti di ricambio

Pos.	Descrizione	Codice	Q.tà
1	Struttura carrello Fe 370	21043	1
2	Serbatoio (lt 64) Inox Aisi 304	27820	1
3	Valvola a leva completa	21801	1
4	Pescante	21706	1
5	Manometro Ø 27mm attacco M10x1	21522	1
6	Valvola a rotazione da 3/4"	66030	1
7	Lancia schiuma	21006	1
8	Valvola di sicurezza	21022	1
9	Manichetta L 4 mt gomma 16 x 26	21622	1
10	Ruote Ø 300 mm	21931	2
11	Carica di ricambio AFFF 1,5 lt	33111	1
12	Guarnizioni	21057	1
13	Filtro di fondo inox 3/4	83011 + 20024	1

L'uso di ricambi non originali fa decadere l'Approvazione dell'estintore

Manutenzione e Garanzia

La manutenzione dell'estintore deve essere eseguita da personale esperto e qualificato con periodicità prevista dalla normativa DPR 547/1955, UNI 9994 ed in accordo alla D.M. 10/03/1998.
L'estintore è coperto da garanzia di mesi 12 dalla data della fornitura e comprende entro 24 ore, la riparazione o totale sostituzione delle parti che risultassero non efficienti per difetti di produzione, insidacabilmente a giudizio del costruttore.
Per usufruire della garanzia dell'estintore deve essere reso in porto franco in fabbrica.
La garanzia non ha validità in caso manomissione, mancata manutenzione e per interventi eseguiti da personale non autorizzato.
La ricarica deve essere effettuata da un centro autorizzato e certificato da .A.B.S. S.r.l.

I dati tecnici possono subire variazioni senza preavviso nè responsabilità del costruttore